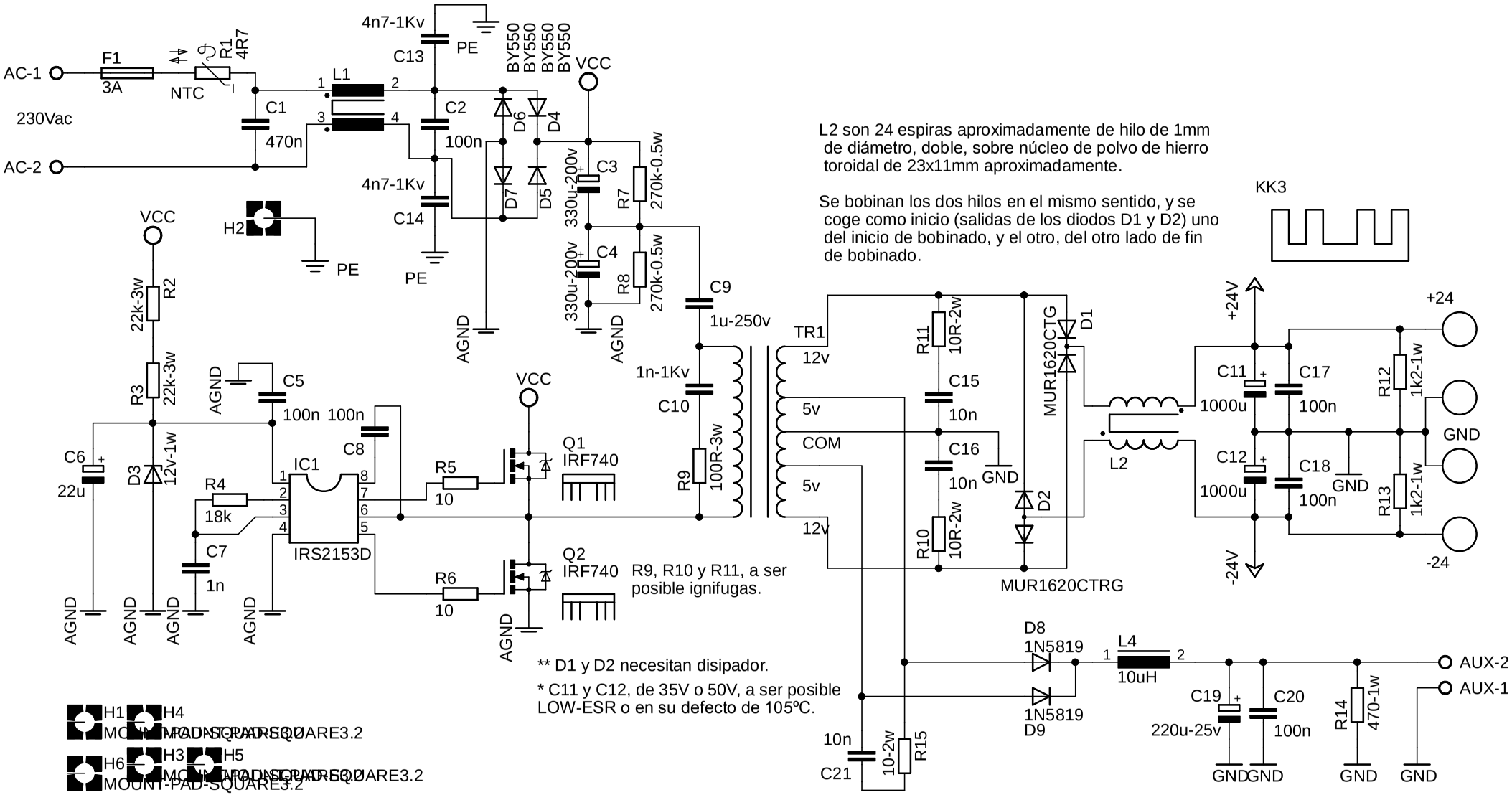

L2 son 24 espiras aproximadamente de hilo de 1mm de diámetro, doble, sobre núcleo de polvo de hierro toroidal de 23x11mm aproximadamente.

Se bobinan los dos hilos en el mismo sentido, y se coge como inicio (salidas de los diodos D1 y D2) uno del inicio de bobinado, y el otro, del otro lado de fin de bobinado.

R9, R10 y R11, a ser posible ignifugas.

** D1 y D2 necesitan disipador.

* C11 y C12, de 35V o 50V, a ser posible LOW-ESR o en su defecto de 105ºC.

C3
330u-200v
C4
330u-200v
C9
1u-250v
R7
270k-0.5w
R8
270k-0.5w
22k-3w
R3
0817
R2
0817
22k-3w
D5
BY550
D7
BY550
D6
BY550
D4
BY550
4n7-1Kv
C14
C13
4n7-1Kv
100n
C2
L1
470n
C1
NTC
4R7
230Vac
AC
2
1
Q1
IRF740
Q2
IRF740
R5
10
R6
10
D3
12v-1w
C10
1n-1Kv
R9
0817
100R-3w
TR1
PRIMARIO
SECUNDARIO
IC1
IRS2153D
22u
C6
F1
3A
J.J.A.C.
10-05-2016
C12
35V
1000u
D9
1N5819
C21
10n
10-2w
R15
1N5819
D8
10R-2w
R10
10R-2w
R11
10n
C16
C15
10n
R13
1k2-1w
R12
1k2-1w
220u-25v
C19
10uH
L4
470-1w
R14
AUX
1
2
GND
+V
D1
MUR1620CTG
L2
D2
MUR1620CTRG
C11
1000u
35V
GND
-24V
OUT1
OUT2
+24V

C17
100n
C18
100n
C5
100n
C7
1n
R4
18k
C8
100n
C20
100n